Français

FR

Elios

Brûleur gaz

OES 350 G

Notice Installation

300007551-001 - F

ŒRTLI

Déclaration de conformité CE

Déclaration de conformité A.R. 08/01/2004 - BE

Fabricant	OERTLI THERMIQUE SAS 2, avenue Josué Heilmann Z.I. de Vieux-Thann - B.P. 50018 F - 68801 Thann Cédex +33 3 89 37 00 84 +33 3 89 37 32 74
Mise en circulation par	Voir fin de notice

Nous certifions par la présente que la série d'appareil spécifiée ci-après est conforme au modèle type décrit dans la déclaration de conformité CE, qu'il est fabriqué et mis en circulation conformément aux exigences et normes des Directives européennes et aux exigences et normes définies dans l'A.R. du 8 janvier 2004

Type de produit	Brûleur gaz
Modèles	OES 350 G
Normes appliquées	Arrêté royal du 8 janvier 2004 Norme EN 676 BImSchV 2008 90/396/CEE Directive Appareil à Gaz 2006/95/CE Directive Basse Tension Norme visée : EN 60.335.1 2004/108/CE Directive Compatibilité Electromagnétique Normes visées : EN 50.081.1; EN 50.082.1; EN 55.014
Organisme de contrôle	GWI - Essen 15482 - 08/03/2006
Valeurs mesurées	OES 352 GE : NOx = 107 mg/kWh; CO = 10 mg/kWh OES 353 GE : NOx = 115 mg/kWh; CO = 10 mg/kWh OES 352 GI : NOx = 102 mg/kWh; CO = 10 mg/kWh OES 353 GI : NOx = 113 mg/kWh; CO = 10 mg/kWh OES 355 GI : NOx = 124 mg/kWh; CO = 3 mg/kWh
Date : 10/2008	Signature Directeur d'usine M. Philippe Weitz

Sommaire

Mesures de sécurité **4**

Informations importantes **4**

Description du brûleur **5**

1 Description succincte 5
2 Dimensions 6
3 Données techniques 6
4 Principaux composants 8

Coffret de commande et de sécurité **12**

1 Cycle de fonctionnement 12
2 Mise en sécurité 13
3 Diagnostic de panne 13

Installation **14**

1 Montage de la bride coulissante 14
2 Positionnement du brûleur 15
3 Raccordement à la rampe gaz 16
4 Mise en position de maintenance 17
5 Contrôle de la position des électrodes d'allumage / sonde d'ionisation 18
6 Mise en position de fonctionnement 19
7 Raccordements gaz et électrique 19

Réglage du brûleur **20**

1 OES 350 GE 21
2 OES 350 GI 22
3 Réglage du pressostat air (Seulement pour OES 350 GE) 24
4 Réglage du pressostat gaz 24
5 Mesure du signal de flamme 25
6 Réglage de la régulation RWF40 pour les brûleurs OES 350 GI (Option) 25

Contrôle et entretien **26**

Schéma électrique **27**

Incidents de fonctionnement **29**

Pièces de rechange - OES 350 G - 300007551-002-F **30**

Mesures de sécurité

- L'installation doit être réalisée conformément à la législation en vigueur.
- Dans tous les cas, on respectera les réglementations de sécurité et de prévention des accidents en vigueur.
- Le montage, la mise en service, la conduite et la maintenance (inspection, entretien, remise en état) du brûleur, doivent être effectués par un personnel qualifié ayant bénéficié d'une formation adéquate.
- Le fabricant est seul habilité à effectuer des travaux de remise en état sur les organes électrotechniques, les dispositifs de détection de la flamme et autres dispositifs de sécurité.
- Il est interdit de procéder à des transformations et modifications non spécifiées dans cette notice, celles-ci pouvant entraîner de graves dysfonctionnements du brûleur.
- **Tous les travaux excepté le réglage du brûleur ne seront exécutés qu'à l'arrêt du brûleur et après avoir coupé l'alimentation électrique**.
- Nous déclinons toute responsabilité concernant les dommages et perturbations qui résultent du non-respect de ces instructions!

Informations importantes

Remise de l'installation à l'utilisateur

- Lors de la remise de l'installation à l'utilisateur, l'installateur attirera particulièrement l'attention de l'utilisateur sur les actions qu'il est autorisé à exécuter (lorsque le brûleur est en sécurité pour une mise hors service de l'installation), et sur les interventions et modifications qui ne peuvent être exécutées que par un professionnel qualifié. Se référer aux "Instructions d'utilisation" accompagnant cette notice.
- L'utilisateur devra veiller à ce que seul un professionnel qualifié intervienne sur le brûleur.
- **Cette notice fait partie intégrante du brûleur**. **Veuillez la conserver soigneusement dans la chaufferie à proximité de l'appareil.**

Symboles utilisés

⚠ **Attention danger!**
Risque de dommages corporels et matériels.
Respecter impérativement les consignes pour la sécurité des personnes et des biens.

ℹ Information particulière. Tenir compte de l'information pour maintenir le confort.

❶, ❷, ❸ Phase de montage.

Ⓐ, Ⓑ, Ⓒ Repères.

Description du brûleur

1 Description succincte

Les brûleurs de la gamme OES 350 G sont des brûleurs gaz à fonctionnement de type :

- 1 Allure (pour OES 350 GE)
- modulant intégral lorsqu'ils sont associés à une régulation modulante , (pour OES 350 GI)
- 2 allures glissant lorsque la chaudière est équipée d'un thermostat avec contact inverseur, (pour OES 350 GI)
- tout ou rien avec allure de démarrage lorsque le tableau de la chaudière est équipé d'un thermostat simple contact, (pour OES 350 GI).

- Ils sont livrés câblés.
- Leur fixation sur la chaudière s'effectue par bride coulissante.
- L'allumage se fait par transformateur électronique.
- L'ensemble des composants est regroupé sur une platine aisément accessible.
- La platine porte-composants présente une position de maintenance optimale.
- La surveillance de la flamme s'effectue par sonde d'ionisation.
- La fixation de la rampe gaz s'effectue aisément par une fixation à 2 vis.

Utilisation prévue

Les brûleurs de la gamme OES 350 G sont prévus pour le fonctionnement spécifique avec des "chaudières à eau chaude" pour chauffage de locaux et préparation d'eau chaude sanitaire.

Pour garantir un fonctionnement peu polluant, veiller à une compatibilité optimale de l'ensemble brûleur / chaudière / conduit de fumées.

L'agencement du conduit de fumée et son dimensionnement seront exécutés selon les directives et réglementations en vigueur.

Leur fonctionnement est prévu avec deux types de gaz naturel (Préréglage d'usine G20) :

- Gaz naturel G20 à haut pouvoir calorifique PCI = 9.45 kWh/m^3 (1013 mbar et 15°C)
- Gaz naturel G25 à bas pouvoir calorifique PCI = 8.125 kWh/m^3 (1013 mbar et 15°C)

Brûleur	OES 352 GI	OES 353 GI
Puissance (kW)	60 ➡ 160	90 ➡ 220
N° d'article (Kit de conversion propane)	200005840	200005841

Pour d'autres applications, process industriels et applications spécifiques, nous consulter.

Un kit spécifique permet aux brûleurs de la gamme OES 350 GI de fonctionner au Propane et au Butane.

Certificat de conformité pour la France

Par application de l'article 25 de l'arrêté du 02/08/1977 modifié et de l'article 1 de l'arrêté modifié du 05/02/1999, l'installateur est tenu d'établir des certificats de conformité approuvés par les ministres chargés de la construction et de la sécurité du gaz.

- De modèles distincts (modèles 1, 2 ou 3) après réalisation d'une installation de gaz neuve.
- De modèle 4 après remplacement en particulier d'une chaudière par une nouvelle.

Catégories de gaz

Pays de destination	Catégorie de gaz	Pression réseau G20/G25 (mbar)	Pression réseau G30 / G31 (Option)
IT, AT, GR, DK, FI, SE, CZ, HU, NO, ES, GB, IE, PT, NL, FR, DE, BE, LU, CH	I_{2R}	20 - 300 mbar	-
	I_{3R}	-	30 - 50 mbar

2 Dimensions

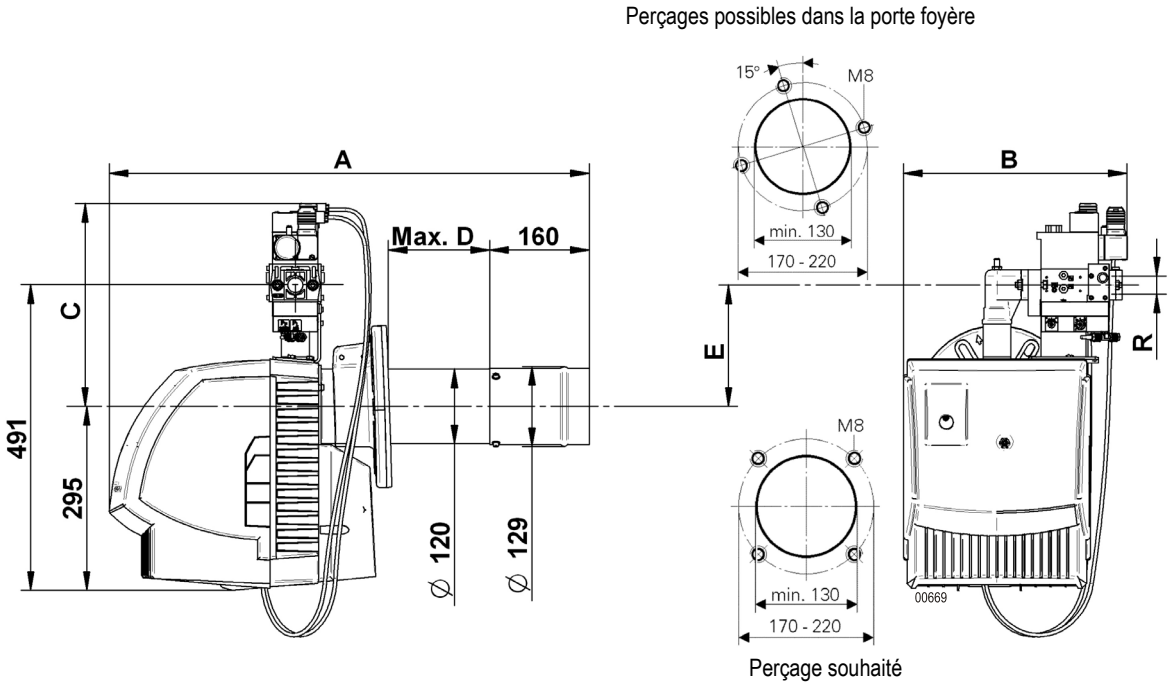

ℹ Prévoir un espace minimal de 1.00 m derrière le brûleur, libre de tout obstacle, pour permettre la mise en position de maintenance.

Cote en mm						
Brûleurs	**A**	**B**	**C**	**D**	**E**	**R**
OES 352 GE	766	330	284	190	143	3/4"
OES 353 GE	766	330	284	190	143	3/4"
OES 352 GI	766	356	310	190	196	3/4"
OES 353 GI	766	356	310	190	196	3/4"
OES 355 GI (20mbar)	906	370	330	220	196	1" 1/4
OES 355 GI (300 mbar)	906	356	310	220	196	3/4"

3 Données techniques

Brûleurs		**OES 352 GE**	**OES 353 GE**	**OES 352 GI**	**OES 353 GI**	**OES 355 GI (20 mbar)**	**OES 355 GI (300 mbar)**
N° d'homologation EN 676		CE-0085BL0372	CE-0085BL0372	CE-0085BL0372	CE-0085BL0372	CE-0085BL0372	CE-0085BL0372
Fonctionnement		1 Allure		Brûleur modulant intégral		Brûleur modulant intégral	
Plages de puissance (kW) (1)(2)		60 - 165	90 - 220	60 - 160	90 - 220	160 - 410	160 - 410
Rampe gaz		MBDLE 407		MBVEF 407		MBVEF 412	MBVEF 407
Puissance nominale du moteur		380 W 2880 tr/min		380 W 2880 tr/min		650 W* 2880 tr/min	
Niveau sonore à 1 m (dBA)		69		69	70	72	72
Poids net / Poids brut (kg)		28.5 / 34.9	27.9 / 34.3	30 / 36.4	30 / 36.4	34 / 41.7	34 / 41.7
Puissance maximale du brûleur (kW)	**G20 - 20 mbar**	165	225	160	218	410	
	G25 - 20 mbar	160	182	158	179	370	
	G25 - 25 mbar	165	200	160	200	410	
	G20/G25 - 100/300 mbar	165	225	160	220	410	
	G31	-	-	185	240	-	-
Marquage injecteur air	**(G20 / G25)**	2	3	2	3	5	
	G31	-	-	2P	3P	-	-

(1) Puissance à une altitude de 400 m et à une température de 20°C.

(2) Selon la norme EN 676

*Alimentation électrique séparée (Voir : Schéma électrique).

Courbes de puissance selon la norme EN 676

(1) Contre pression foyer (mbar)

(2) Puissance du brûleur à une altitude de **400 m** et à une température de 20°C

Gaz naturel G20 à haut pouvoir calorifique PCI = 9.45 kWh/m^3 (1013 mbar et 15 °C).

Gaz naturel G25 à bas pouvoir calorifique PCI = 8.125 kWh/m^3 (1013 mbar et 15 °C).

G20 (20 mbar)

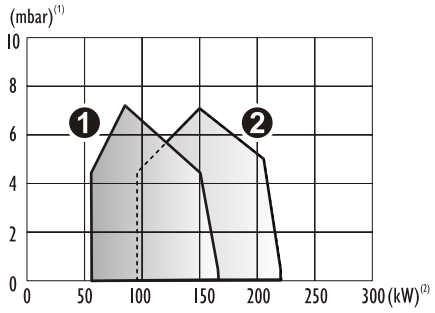

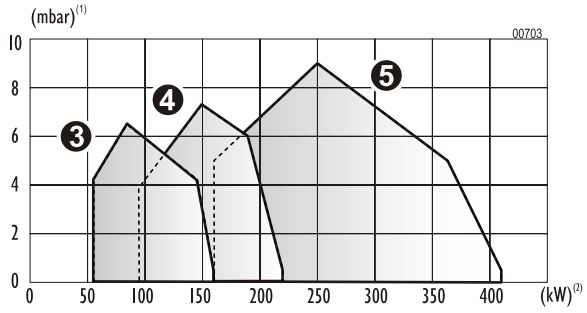

G25 (20 mbar)

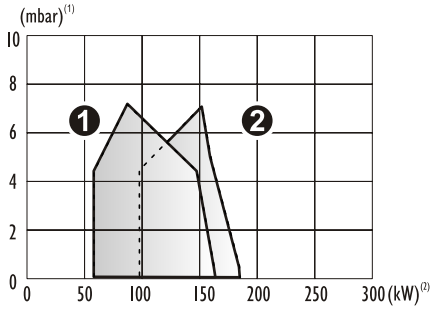

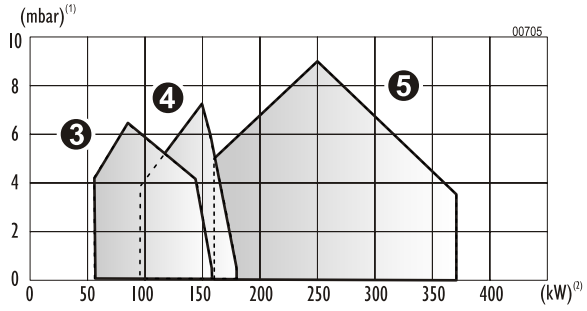

G25 (25 mbar)

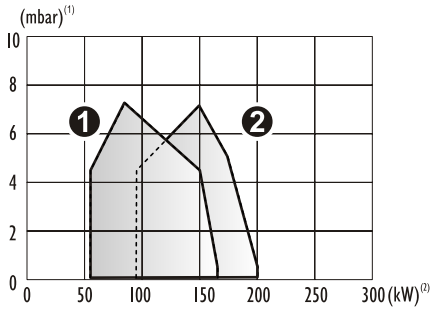

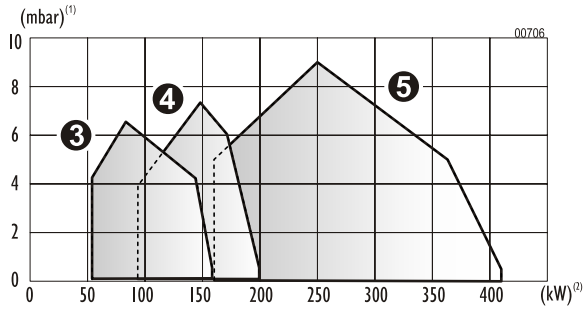

G20 / G25 (100-300 mbar)

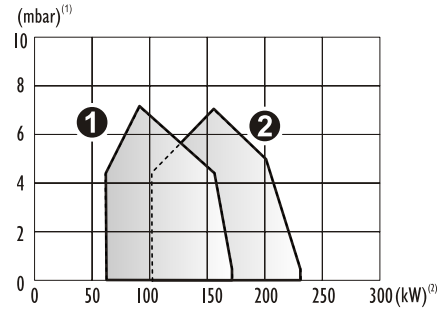

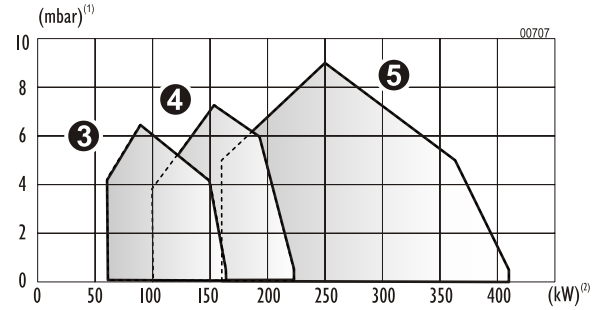

1. OES 352 GE
2. OES 353 GE
3. OES 352 GI
4. OES 353 GI
5. OES 355 GI

4 Principaux composants

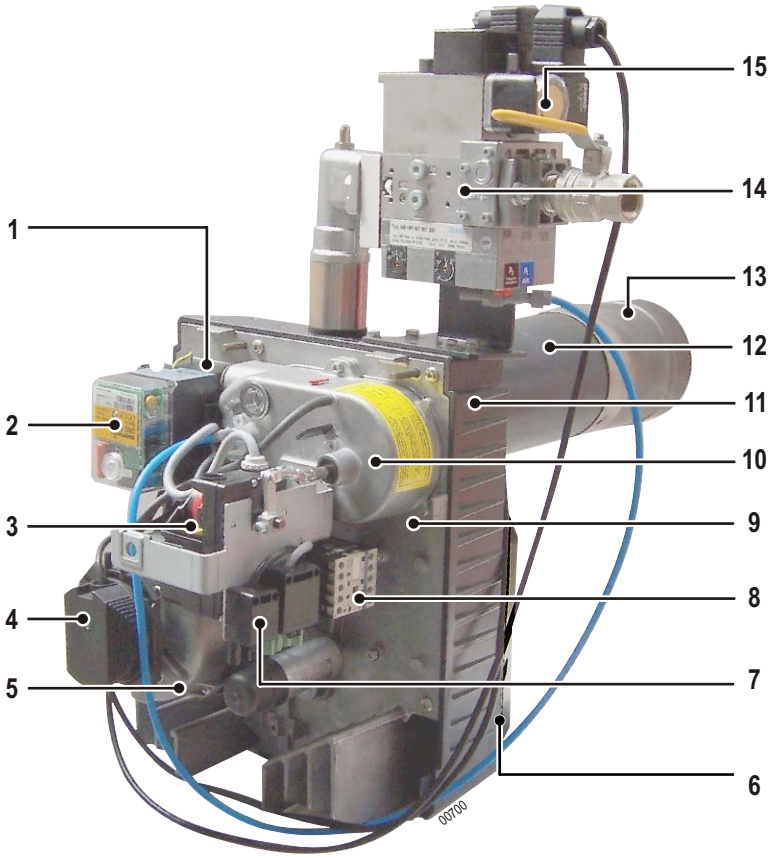

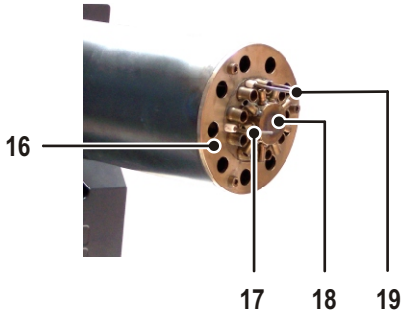

1	Transformateur d'allumage	11	Carcasse
2	Coffret de commande et de sécurité	12	Tube intermédiaire
3	Servomoteur régulation d'air (Seulement pour OES 350 GI)	13	Tube flamme
4	Pressostat air	14	Rampe gaz
5	Moteur	15	Pressostat gaz
6	Caisson d'air	16	Injecteur air
7	Raccordement électrique pour l'électrovanne de sécurité externe	17	Sonde d'ionisation
8	Contacteur	18	Tête de combustion
9	Platine porte-composants	19	Electrodes d'allumage
10	Boitier d'air		

Le socle est un dispositif de sécurité qu'il est interdit d'ouvrir.

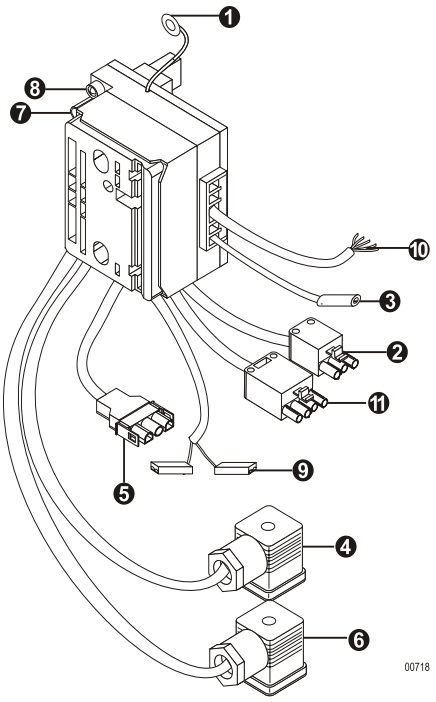

1	Raccordement de la masse à la platine porte-composants
2	Connecteur 3 pôles (Raccordement à l'électrovanne externe de sécurité)
3	Raccordement à la sonde d'ionisation
4	Raccordement au pressostat gaz
5	Raccordement au moteur (Seulement pour OES 352 GI / OES 353 GI) Raccordement du contacteur (Seulement pour OES 355 GI)
6	Raccordement à la rampe gaz
7	Connecteur 7 pôles, Raccordement du brûleur à la chaudière
8	LED verte Allumée = Brûleur sous tension Eteinte = Brûleur hors tension
9	Raccordement du pressostat air
10	Câble de raccordement servomoteur (Seulement pour OES 350 GI)
11	Connecteur 4 pôles, Modulation de puissance (Seulement pour OES 350 GI)

Servomoteur STA 30 B2 - (OES 355 GI)

Le servomoteur pilote les cames d'ouvertures du volet d'air.
Le servomoteur assure les fonctions suivantes :

1	ST2	Réglage du débit d'air en allure maximum[1]
2	ST0	Fermeture du volet d'air (Débit d'air nul)
3	ST1	Réglage du débit d'air en allure minimum[1]
4	Came IV	Fonctionnement du transformateur d'allumage (sécurité)

[1] Respecter la plage de puissance de la chaudière

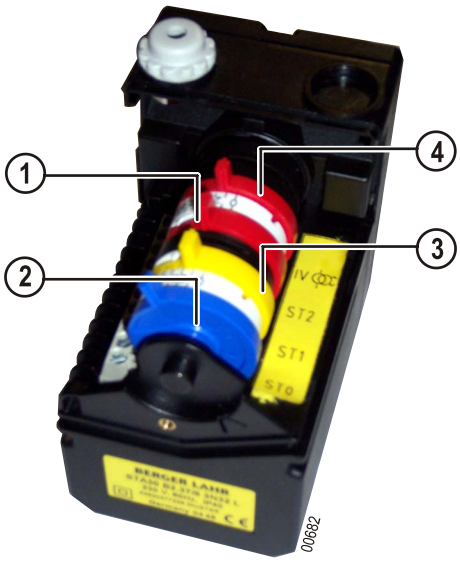

Pour régler l'ouverture du volet d'air, utiliser les cames ST1 pour l'allure min et ST2 pour l'allure max. Positionner la came ST0 sur 0° (fermeture à l'arrêt). La came IV doit être comprise entre les cames ST1 et ST2.

Servomoteur STA 30 B1 - (OES 352 GI, OES 353 GI)

Le servomoteur pilote les cames d'ouvertures du volet d'air.
Pour régler l'ouverture du volet d'air, utiliser les cames ST1 pour l'allure min et ST2 pour l'allure max

- Dans le cas où le brûleur est raccordé à un thermostat 2 points : modifier le raccordement du servomoteur selon le tableau ci-dessous, pour un fonctionnement du brûleur OES 350 GI en 2 allures.

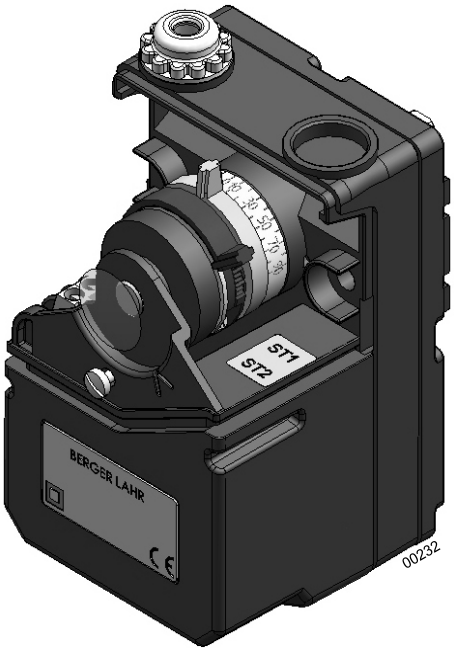

Couleur des fils du câble du servomoteur	Repère bornes du servomoteur	
	Fonctionnement modulant	Fonctionnement 2 allures
Bleu	N	N
Blanc	1	5
Jaune	2	*
Brun	4	3
Gris	5	*

* Fils non connectés, à déclipser et isoler

ℹ Pour effectuer un réglage fin, utiliser les vis situées sur les cames.

Rampe gaz MBVEF407/412 pour brûleurs OES 350 GI

La rampe gaz modulante permet d'asservir automatiquement le débit de gaz par rapport au débit d'air.

ℹ Les vis modifiant les paramètres N et V servent uniquement au réglage de la combustion.
N règle l'hygiène de combustion en allure min..
V règle l'hygiène de combustion en allure max..

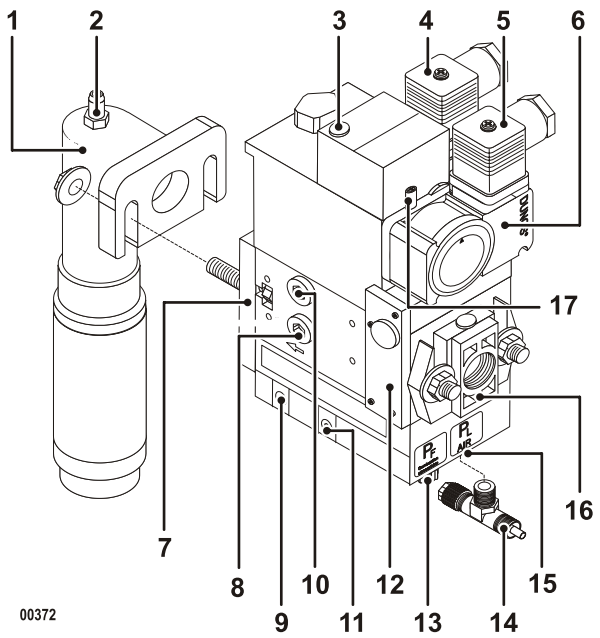

1	Coude de raccordement
2	Prise de pression aval du gaz
3	Indicateur de marche
4	Raccordement électrique de l'électrovanne
5	Raccordement électrique du pressostat gaz
6	Pressostat gaz
7	Bride de sortie avec prise d'impulsion gaz intégrée
8	Prise de pression gaz en amont de la vanne V1
9	Vis de réglage de la pression gaz (paramètre N)
10	Prise de pression en aval de la vanne V1
11	Vis de réglage de la pression gaz (paramètre V)
12	Filtre tamis
13	Prise de consigne de pression foyer
14	Raccord Té de prise de consigne de pression air
15	Prise de consigne de pression air
16	Bride d'entrée
17	Prise de pression amont du gaz

Rampe gaz MBDLE 407 pour brûleurs OES 350 GE

ℹ La progressivité (repère 1) de la rampe gaz est réglée d'usine de façon à libérer le gaz le plus lentement possible.

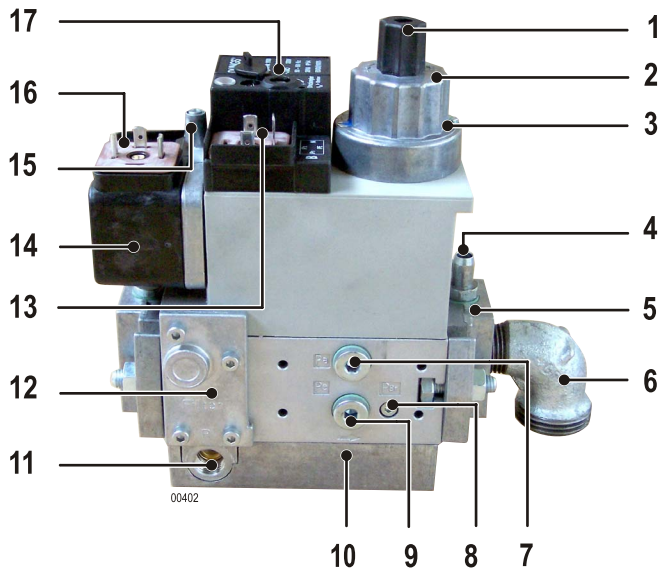

1	Bouton de réglage de progressivité(Sous le capuchon pivotant)
2	Bague de réglage débit principal
3	Vis de blocage / déblocage des réglages
4	Prise de pression aval
5	Bride de sortie
6	Coude de raccordement
7	Prise de pression entre les 2 vannes
8	Prise de pression en aval de la vanne V2
9	Prise de pression entre le filtre et la vanne V1
10	Direction du flux du gaz
11	Mise à l'atmosphère, régulateur
12	Filtre tamis
13	Raccordement électrique de l'électrovanne
14	Pressostat gaz
15	Prise de pression en amont du filtre
16	Raccordement électrique du pressostat gaz
17	Vis de régulation de pression (Sous le capuchon pivotant)

1 Cycle de fonctionnement

⚠ **Le coffret de commande et de sécurité ne peut être emboîté sur le socle ou en être enlevé que si le courant a été coupé au moyen de l'interrupteur principal de l'installation de chauffage.**
Le coffret de commande et de sécurité est un dispositif de sécurité qu'il est interdit d'ouvrir.

Coffret de commande et de sécurité DMG972 (OES 355 GI)

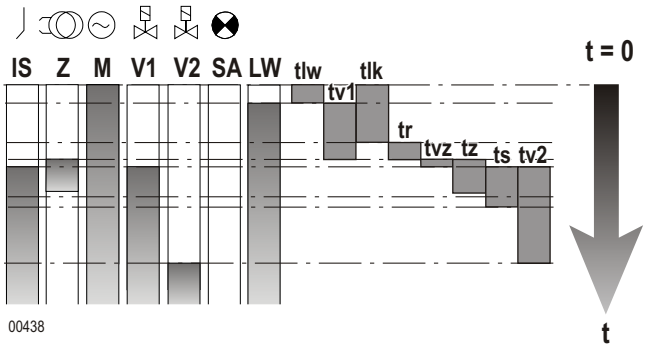

IS	Sonde d'ionisation
Z	Allumage
M	Moteur du brûleur
V1	Électrovanne allure 1
V2	Électrovanne allure 2
SA	Indicateur de panne externe
LW	Pressostat d'air
tlw	Temps de réaction max du pressostat air = 60 s
tv1	Temps préventilation = 60 s
tlk	Commande volet d'air = 24 s
tr	Retour volet d'air
tvz	Temps de préallumage = 3s
tz	Temps d'allumage total = 5s
ts	Temps de sécurité = 3s
tv2	Temps de temporisation en allure 2 = 8s

Coffret de commande et de sécurité DMG991 (OES 350 GE, OES 352 GI, OES 353 GI)

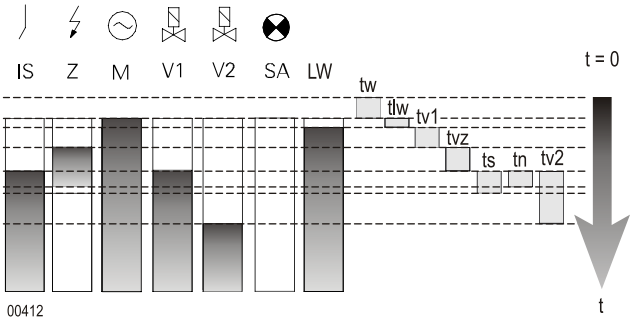

IS	Sonde d'ionisation
Z	Allumage
M	Moteur du brûleur
V1	Électrovanne allure 1
V2	Électrovanne allure 2
SA	Indicateur de panne externe
LW	Pressostat d'air
tw	Temps d'attente = 10s
tlw	Temps de réaction max du pressostat air = 60 s
tv1	Temps préventilation = 60s
tvz	Temps de préallumage = 3s
ts	Temps de sécurité = 3s
tn	Temps de post-allumage = 2.5s
tv2	Temps de temporisation en allure 2 = 6s

2 Mise en sécurité

Le coffret de commande (DMG 972 - DMG 991) est piloté par un microprocesseur.

Dans le cas d'un dérangement, la LED reste allumée 10 secondes, puis le signal est interrompu par un code de dérangement, indiquant la nature de la panne.

Le tableau ci-dessous indique le diagnostic de la panne :

Description code de dérangement

I	Impulsion courte	▮	Impulsion longue	.	Pause courte	--	Pause longue

3 Diagnostic de panne

Code de dérangement	Nature de la panne	Origine de la panne
I▮▮▮▮	Mise en dérangement pendant le temps de sécurité.	Pas de détection flamme.
▮▮III	Pressostat d'air en position de travail.	Contact pressostat d'air soudé (Pressostat défectueux ou mal branché).
III▮▮	Pressostat d'air temps écoulé.	Pressostat d'air ne ferme pas dans le temps défini (Pressostat défectueux).
IIII▮	Pressostat d'air s'ouvre.	Pressostat d'air s'ouvre pendant le démarrage ou le fonctionnement.
▮▮▮▮I	Coupure de la flamme.	Coupure du signal de flamme pendant le fonctionnement.
II▮▮▮ -- ▮▮▮▮▮	Mise en dérangement manuelle ou externe.	Panne externe.
II▮▮▮	Flamme résiduelle.	Sonde d'ionisation éventuellement défectueuse ou mal positionnée.

Le SATROPEN est un terminal de poche pour la visualisation des mises en dérangement et de l'intensité du signal de flamme. Il est disponible en option.

Recommandations pour le raccordement électrique

Un dispositif de sectionnement à commande manuelle doit être utilisé pour isoler l'installation lors des travaux de maintenance, de nettoyage et de réparation. Il doit couper simultanément tous les conducteurs non mis à la terre. Cet interrupteur n'est pas fourni.
Avant toute intervention sur le brûleur, ce dernier doit être déconnecté du réseau électrique. Réaliser l'installation et les branchements électriques selon les normes en vigueur. Vérifier que la terre soit correctement connectée.
Le brûleur est livré pour fonctionner avec une tension réseau monophasée de 230V - 50Hz.

Ce brûleur ne nécessite pas le montage d'un relais thermique Sur l'alimentation séparée un fusible de 10AT est nécessaire.
Mettre une alimentation séparée pour le brûleur OES 355 GI

Veiller à ce qu'il n'y ait pas d'inversion entre la phase et le neutre (vérifier que la différence de potentiel entre le neutre et la terre est de 0 V). Sinon inverser la phase et le neutre.

Les câbles de raccordement sont munis de connecteurs normalisés selon DIN 4791.

Recommandations pour le raccordement gaz

Le raccordement entre le réseau de distribution de gaz et le groupe vannes doit être réalisé par un personnel qualifié.

La section des tuyauteries doit être calculée pour que les pertes de charges n'excèdent pas 5% de la pression de distribution.

La tuyauterie d'alimentation doit être correctement purgée.

Le raccordement du gaz s'effectuera à l'aide d'un robinet d'arrêt marqué CE. Pour son installation on se reportera à la législation en vigueur.

Pression min. de raccordement du gaz naturel : 20 mbar.
Pression max. de raccordement du gaz naturel : 360 mbar.

Raccordement d'une électrovanne de sécurité

Le brûleur est équipé d'un connecteur pour le raccordement d'une électrovanne de sécurité sur l'alimentation gaz (Se reporter à la législation en vigueur). Respecter le schéma de raccordement électrique.

1 Montage de la bride coulissante

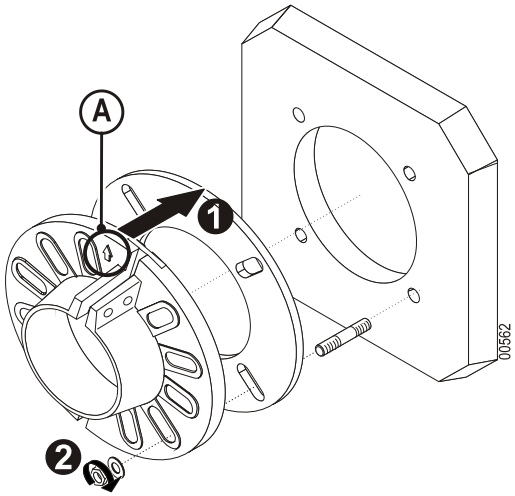

1. Monter le joint et la bride coulissante sur la chaudière en respectant le sens indiqué (A).
2. Serrer les écrous .

2 Positionnement du brûleur

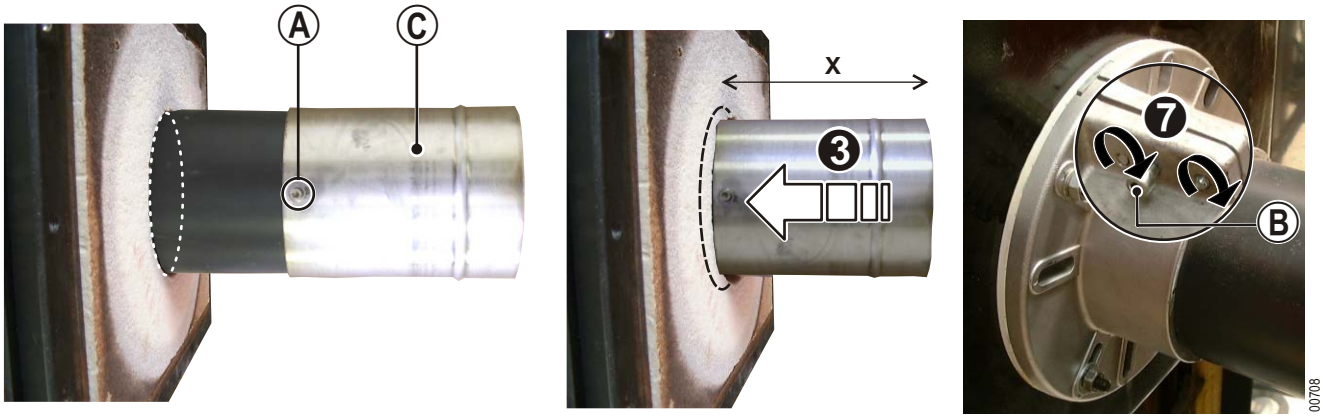

1. Serrer la vis (B).
2. Démonter le tube flamme (C) (Seulement pour OES 355 GI).
3. Monter le tube flamme sur le tube intermédiaire. Fixer à l'aide des vis (A) (Seulement pour OES 355 GI).
4. Positionner le brûleur dans la porte foyère en respectant la cote min. X = 160 mm.
5. Combler le vide éventuel entre le tube intermédiaire et la porte foyère par un matériau isolant ignifugé.
6. Desserrer la vis (B).
7. Serrer les vis de la bride coulissante.

3 Raccordement à la rampe gaz

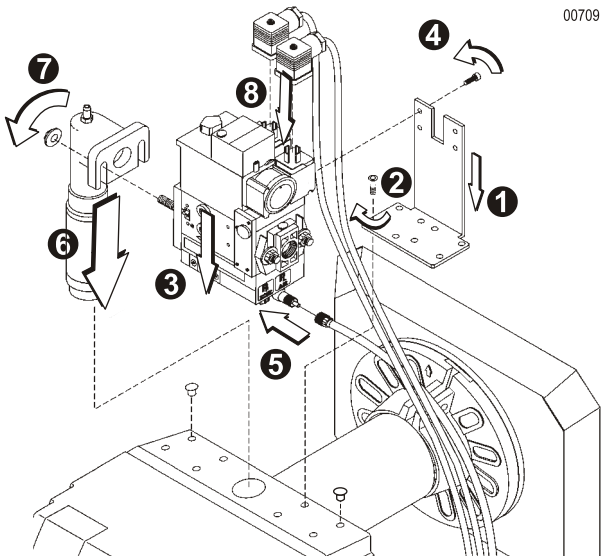

1. Fixer l'équerre de fixation du côté souhaité.
2. Serrer les 2 vis .
3. Positionner la rampe gaz .
4. Serrer les 4 vis (+ Rondelles).
5. Brancher le flexible de prise de pression air (Seulement pour OES 350 GI).
6. Introduire la bride coulissante du gaz dans l'orifice de raccordement.
7. Serrer les écrous .
8. Brancher les connecteurs sur le pressostat gaz et la rampe gaz.

⚠ **Utiliser uniquement les vis livrées avec le brûleur. Des vis non adaptées peuvent endommager la rampe gaz et provoquer des fuites! Changer le joint dès qu'il donne des signes d'usure.**

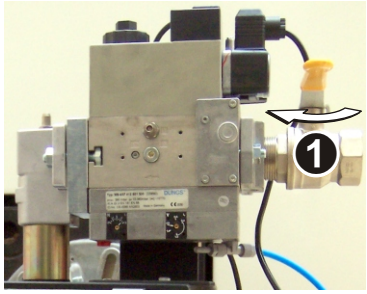

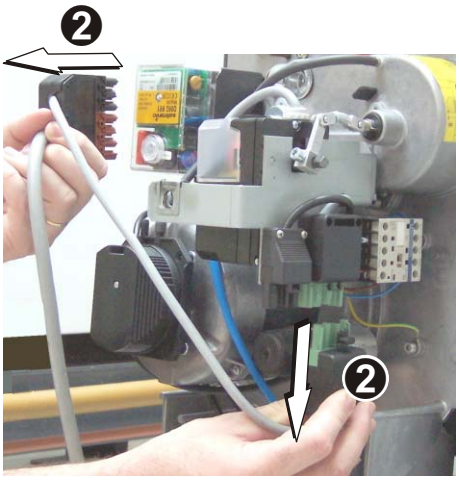

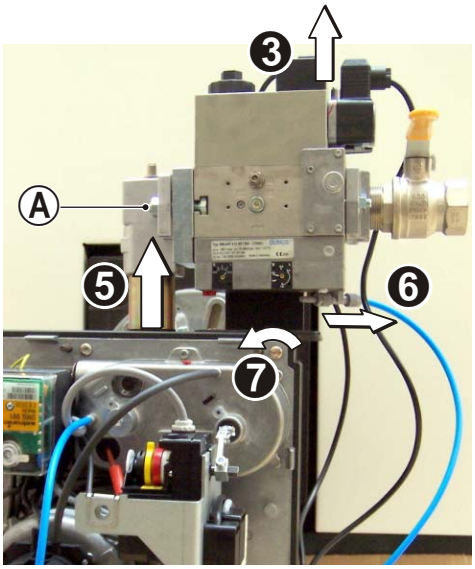

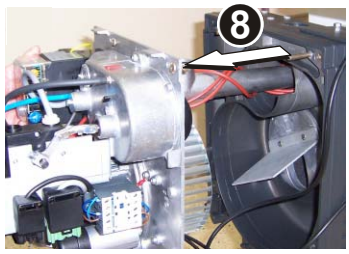

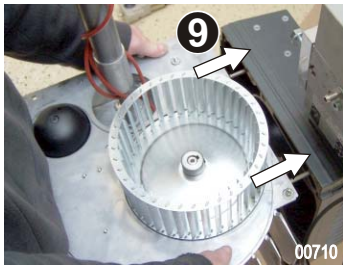

1. Fermer la vanne d'arrivée gaz.
2. Débrancher les connecteurs électriques de raccordement.
3. Débrancher les connecteurs de la rampe gaz.
4. Desserrer les écrous (A).
5. Tirer la bride gaz vers le haut.
6. Enlever le flexible de prise de pression air (Seulement pour OES 350 GI).
7. Desserrer les 5 vis de verrouillage rapide.
8. Extraire la platine porte-composants de la carcasse.
9. Positionner la platine porte-composants sur les goujons de la carcasse.

⚠ **Eviter tout effort mécanique sur la turbine. Ne pas se servir de la turbine comme point d'appui, afin d'éviter son voilage.**

5 Contrôle de la position des électrodes d'allumage / sonde d'ionisation

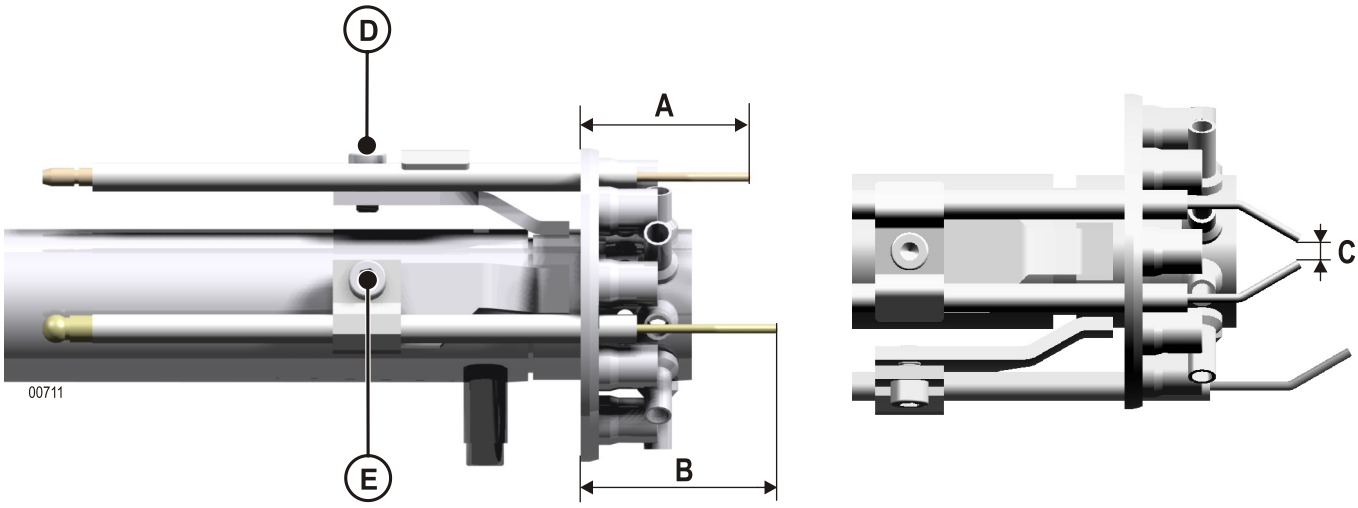

Cote	(mm)
A	33
B	39
C	3-4

ℹ Positionner impérativement les électrodes tel que préconisé sur le dessin afin d'obtenir un allumage optimal.

1. Contrôler les cotes indiquées ci-dessus.
2. Pour modifier la position des électrodes d'allumage, débloquer les à l'aide de la vis de serrage (D).
3. Pour modifier la position de la sonde d'ionisation, débloquer la à l'aide de la vis de serrage (E).
4. Appliquer de la graisse thermique sur la couronne externe du diffuseur multibuses.

⚠ **La partie céramique des électrodes ne doit pas être dans la zone de sortie du gaz.**

ℹ Plier légèrement les électrodes pour ajuster les cotes.

6 Mise en position de fonctionnement

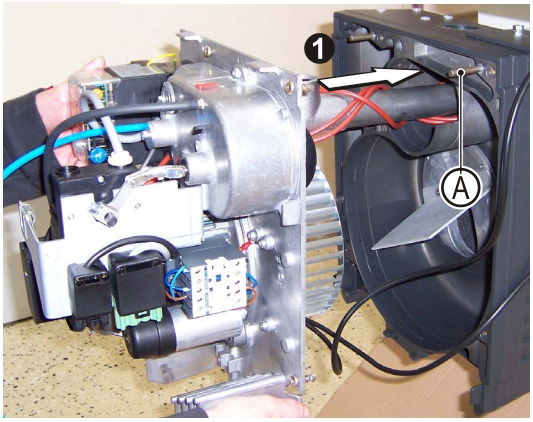

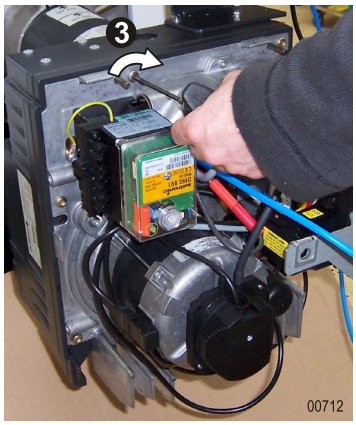

1. Introduire prudemment la ligne gaz dans le tube flamme.
2. Fixer la platine porte-composants sur la carcasse.
3. Serrer les 5 vis de verrouillage rapide.

i Les deux goujons (A) servent de guidage pour le positionnement de la platine porte-composants.

7 Raccordements gaz et électrique

i Assurer l'étanchéité du circuit gaz de l'ensemble brûleur selon les normes en vigueur (raccordement rampe gaz) en appliquant une matière d'étanchéité sur les différents filets.

⚠ **Par mesure de sécurité, ne brancher l'alimentation gaz qu'au moment du démarrage.**

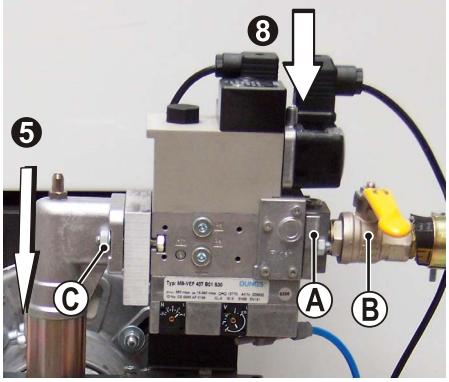

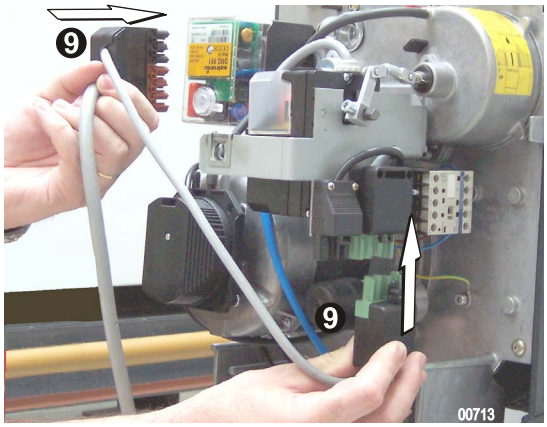

1. Prendre les dimensions et réaliser l'ajustement du tuyau de raccordement gaz.
2. Démonter la bride d'entrée (A) et la visser sur le tuyau de raccordement (B).
3. Enlever le bouchon de protection du filtre tamis .
4. Vérifier la présence des joints toriques sur la bride d'entrée et sur le filtre tamis.
5. Introduire la bride gaz dans l'orifice de raccordement.
6. Serrer les 2 écrous (C).
7. Contrôler l'étanchéité.
8. Brancher les connecteurs sur le pressostat gaz et la rampe gaz.
9. Brancher les connecteurs électriques de raccordement.

⚠ **S'assurer du raccordement de la prise de pression pilote (Seulement pour OES 350 GI).**

Réglage du brûleur

Recommandations pour le réglage du brûleur

- Régler le brûleur finement de manière à ce qu'il réponde aux exigences des réglementations locales en vigueur.
- Il est important que le parcours des produits de la chaudière soit étanche, afin d'éviter des erreurs de mesure.
- Pour effectuer les mesures de combustion, il faut que la chaudière soit à la température de service.
- Pour mesurer la pression d'air, brancher un manomètre sur le té de prise de consigne d'air, utiliser le bout de tuyau bleu livré avec le brûleur. En aucun cas il ne faut couper ou percer le bouchon du té. Il faut le dévisser et brancher le tuyau du manomètre sur le té à l'aide du raccord plastique pour effectuer la mesure. (Seulement pour OES 350 GI)

Réglage du brûleur avec du propane / butane

i Se référer à la notice du kit propane / butane.

Calcul de la puissance enfournée

G 20	$Q = \frac{Patm + Pgaz}{110} \times V$
G 25	$Q = \frac{Patm + Pgaz}{127} \times V$

Q : Puissance brûleur (kW)
Patm : Pression atmosphérique (mbar)
Pgaz : Pression du gaz au compteur (mbar)
V : Débit gaz au compteur (m^3/h)

Optimisation acoustique (Seulement pour OES 355 GI)

Le schéma représente la vue intérieure du caisson d'air.
Positionner l'opercule selon la puissance souhaitée. Fixer l'opercule.

Puissance maximale	Position (Opercule)	Gain acoustique
250 kW	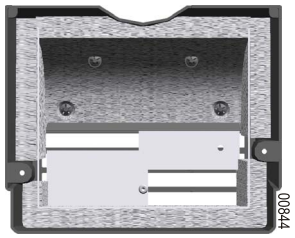	**2 dBA**
350 kW	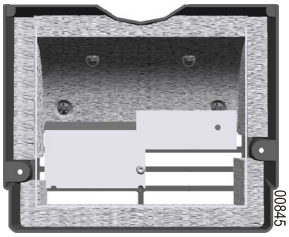	**1,5 dBA**
410 kW (Réglage d'usine)	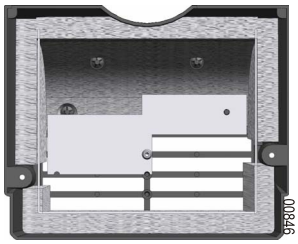	**1 dBA**

Réglages préconisés

Brûleur	Puissance brûleur kW	Pression de l'air (mbar)	Réglage du débit d'air Graduation (A)	Pression gaz (mbar)		Valeur CO_2 (%)
				G20	G25	
OES 352 GE	60	1.8	6	0.9	1.4	10
	85	3.2	10	2.4	3.1	
	165	13.2	50	7.9	10	
OES 353 GE	90	2.5	6	1.5	1.8	10
	153	6.6	18	3.5	4.8	
	220	13.6	50	6.5	10.5*	

En gris : réglage d'usine.

* G25 avec 300 mbar

Réglage du brûleur

1. Démarrer le brûleur.
2. Régler le débit d'air (graduation (A)) avec la vis (B) en fonction de la contre pression foyer de la chaudière.

   i Plus la valeur de la réglette est élevée plus le débit d'air est important.
3. Régler le débit de gaz nominal (respecter les plages de pression préconisées) : si la pression désirée est différente de la pression réglée en usine : agir sur la molette (C) puis sur le régulateur (E).
4. Réajuster le volet d'air et le débit de gaz en fonction de l'hygiène de combustion et de la puissance souhaitée.
5. Reporter les réglages effectués dans le tableau "Fiche de Contrôle" de la notice d'utilisation.
6. Contrôler le démarrage du brûleur. Si le démarrage est trop brusque, agir sur la progressivité (repère (D)) de la rampe gaz afin de libérer plus ou moins rapidement l'arrivée du gaz.

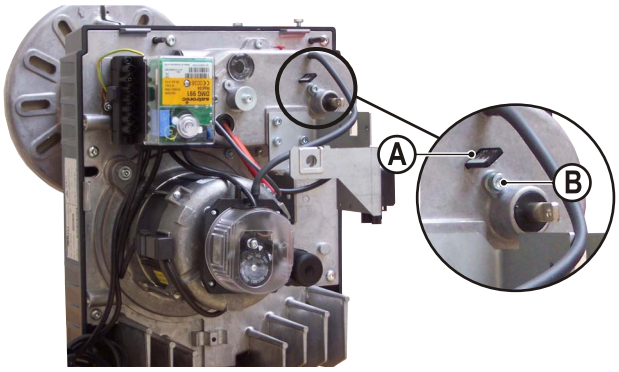

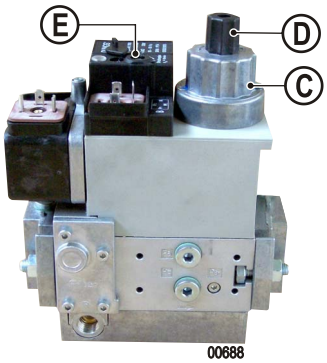

Réglages préconisés - OES 350 GI (Gaz naturel)

Brûleur	Puissance brûleur (kW)	Pression de l'air (mbar)	Réglage du débit d'air		Pression gaz (mbar)		Réglage de la rampe gaz				Valeur CO_2 (%)
			Graduation Ⓐ	Volet d'air ST1 / ST2	G20	G25	G20		G25		
							N	V	N	V	
OES 352 GI	60 / 100	1.9 / 4.6	6 / 10	-	1.4 / 3.4	2.1 / 5.1	0	0.75	0	1.2	9.5/10
	75 / 120	2.9 / 6.5	7 / 14	-	1.9 / 4.5	2.8 / 6.7	0	0.75	0	1.2	
	90 / 130	4.2 / 7.4	10 / 15	-	2.5 / 5	3.7 / 7.5	-0.5	0.75	-0.5	1.2	
	100 / 160	5.3 / 11.6	12 / 30	-	3.2 / 7.5	4.8 / 11.3	-0.5	0.75	-0.5	1.2	
OES 353 GI	90 / 165	3 / 7.2	8 / 15	-	1.5 / 4.5	2.3 / 6.7	1.5	0.5	1.5	0.75	9.5/10
	100 / 185	3.2 / 9	9 / 20	-	1.7 / 5.6	2.5 / 8.4	1.5	0.5	1.5	0.75	
	120 / 195	4.3 / 9.4	10 / 21	-	2.4 / 6	3.6 / 9	1.5	0.5	1.5	0.75	
	150 / 220	7 / 13.2	15 / 38	-	3.7 / 7.3	5.6 / 11.0	1.5	0.4	1.5	0.6	
OES 355 GI	160 / 250	3 / 8	-	25 / 40	1.3 / 5	-	-1.25	0.7	-	-	9.5 / 10
	200 / 300	4.3 / 10.3	-	35 / 50	2.4 / 6.2	-	0	0.6	-	-	
	230 / 350	5.4 / 13.1	-	40 / 60	3.2 / 8.1	-	-2	0.7	-	-	
	270 / 410	7.7 / 15.8	-	45 / 100	4.1 / 10	-	-1.25	0.7	-	-	

En gris : réglage d'usine.
Allure min / Allure max.

Réglages préconisés - OES 350 GI (Gaz Butane / Propane)

Brûleur	Puissance brûleur (kW)	Pression de l'air (mbar)	Réglage du débit d'air	Pression gaz (mbar)	Réglage de la rampe gaz		Valeur CO_2 (%)
			Graduation Ⓐ	G31	G31		
					N	V	
OES 352 GI	60 / 100	0.6 / 3.6	5 / 10	1.3 / 4.3	1	1	11 / 11.5
	75 / 120	1.6 / 4.9	7 / 13	2.2 / 6.1	0.5	1	
	90 / 130	3.0 / 7.0	10 / 17	3.6 / 7.7	1	1	
	100 / 160	4.6 / 11.6	13 / 33	4.6 / 11.5	0.5	1	
OES 353 GI	90 / 165	1.9 / 6.5	7 / 17	2.2 / 6.8	0.5	1	11 / 11.5
	100 / 185	2.5 / 8.3	8 / 22	2.9 / 8.7	0.5	1	
	120 / 195	3.7 / 9.1	10 / 23	3.9 / 9.5	0	1	
	150 / 220	5.6 / 11.6	14 / 38	5.9 / 12.3	0	1	

Allure min / Allure max.

OES 352 GI / OES 353 GI

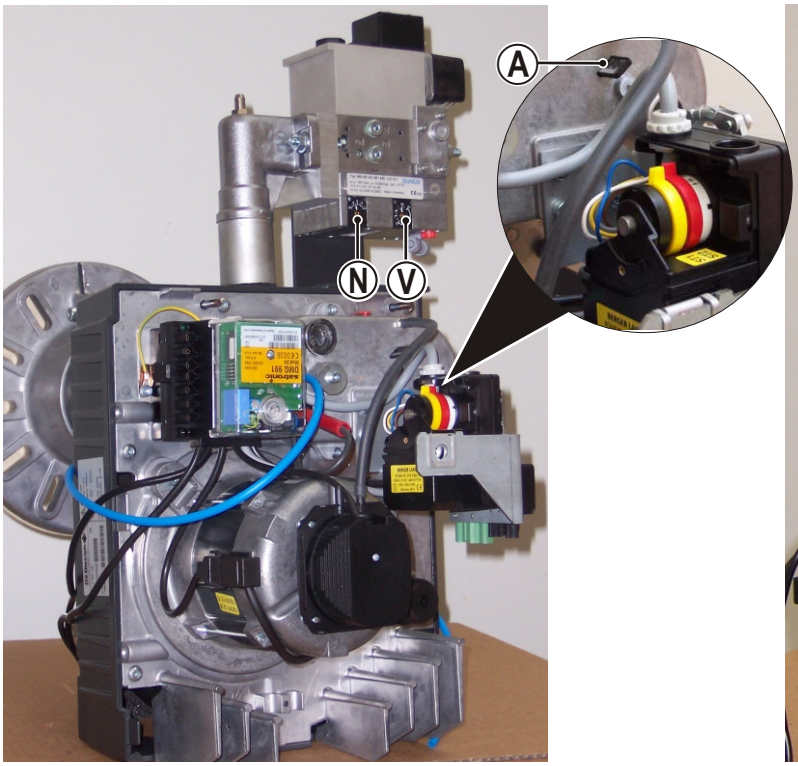

OES 355 GI

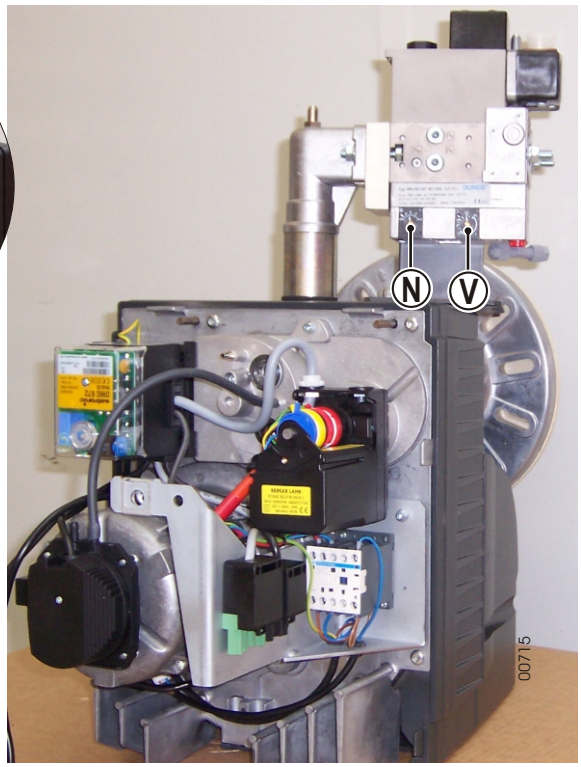

⚠ **S'assurer du raccordement de la prise de pression pilote.**

1. Démarrer le brûleur.
2. Ajuster la combustion de l'allure max. avec la vis de réglage **V**.
3. Ajuster la combustion de l'allure min. avec la vis de réglage **N**.
4. Contrôler à nouveau la combustion en allure max.
5. Contrôler la puissance de l'allure max. Si la puissance est différente de la puissance désirée, modifier la valeur de la came **ST2**.
6. Effectuer un aller/retour au servomoteur pour réinitialiser la position de la came **ST2**.
7. Contrôler la puissance de l'allure min.. Si la puissance est différente de la puissance désirée, modifier la valeur de la came **ST1**.
8. Effectuer un aller/retour au servomoteur pour réinitialiser la position de la came **ST1**.
9. Réajuster l'hygiène de combustion en affinant **N** et **V** (le réglage de la puissance a légèrement modifié les réglages de **N** et **V**).
10. Contrôler la combustion et la stabilité de la flamme.
11. Contrôler le démarrage du brûleur.
12. Reporter les réglages effectués dans le tableau "Fiche de Contrôle" de la notice d'utilisation.

i En cas de problème de réglage de la vanne, s'assurer que par une augmentation de **V**, on obtienne encore une augmentation de la pression du gaz en aval de la rampe gaz. Si ce n'est pas le cas, la puissance ne pourra plus être augmentée : procéder à une diminution de **V** et à un nouveau réglage de la rampe gaz.

i Si la pression foyer varie de manière importante ou est trop élevée : Utiliser le set de raccordement pression foyer chaudière / pression foyer rampe gaz (Pf) (Option).
Raccorder la pression foyer de la chaudière à la connexion Pf de la rampe gaz et procéder à un réglage de la rampe gaz.

3 Réglage du pressostat air (Seulement pour OES 350 GE)

Le pressostat air des brûleurs OES 350 GI est réglé d'usine sur 1.05 mbar et ne doit pas être modifié.

Le pressostat air permet de mettre le brûleur en sécurité s'il détecte un manque d'air

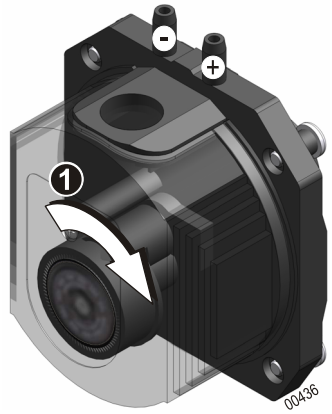

Le pressostat d'air est réglé d'usine sur une pression basse, pour ne pas entraver la mise en route du brûleur.

- Plage de travail : 2-24 mbar.

La prise d'air + doit être raccordée au brûleur.
La prise d'air - doit toujours être à la pression atmosphérique.

1. Pendant la phase de préventilation : Tourner la molette graduée dans le sens indiqué jusqu'au déclenchement d'une panne (molette graduée en Pa : 1 Pa = 0.01 mbar).
2. Revenir légèrement en arrière - 20% par rapport à la coupure.
3. Contrôler le démarrage du brûleur.

4 Réglage du pressostat gaz

Le pressostat gaz permet de mettre le brûleur en **position d'attente** si la pression réseau devient trop basse (redémarrage automatique dès que la pression gaz redevient normale).

- Préréglage d'usine 14 mbar.
- Plage de réglage : 5 à 50 mbar.

1. Noter la pression gaz au niveau du compteur.
2. Utiliser le tableau ci-dessous pour le réglage du pressostat gaz.

Pression alimentation (mbar)	20	25*	300
Seuil de réglage min. préconisé (mbar)	15	18*	50
Réglage du pressostat gaz	• Mettre le brûleur en allure max • Fermer progressivement le robinet d'arrivée gaz jusqu'à ce que la pression lue en aval de la rampe gaz diminue • Tourner le bouton du pressostat jusqu'à ce que le brûleur se mette en attente		

*Seulement pour G 25

A l'issue du réglage, ne pas retoucher la position du pressostat gaz.

5 Mesure du signal de flamme

Pour réaliser la mesure du courant d'ionisation, extraire la fiche du câble d'ionisation et insérer un micro-ampèremètre. Pour un bon fonctionnement du brûleur, le courant de sonde doit être supérieur à 10 µA.

ℹ Une inversion dans le branchement entre la phase et le neutre influe sur la valeur de l'ionisation. Procéder à l'inversion phase / neutre.

6 Réglage de la régulation RWF40 pour les brûleurs OES 350 GI (Option)

Réglage de la combustion

Pour les brûleurs OES 350 GI, les réglages des paramètres de combustion sont à effectuer à l'aide de la régulation RWF40.

- Appuyer 5 secondes sur la touche **EXIT** de la régulation pour passer en mode manuel.
- Agir sur les touches ▲ et ▼ pour régler l'ouverture du volet d'air.
- Régler la rampe gaz afin d'ajuster les valeurs de CO_2.
- Appuyer 5 secondes sur la touche **EXIT** de la régulation pour revenir en mode automatique.

Réglage des paramètres de la régulation RWF40

La régulation RWF40 est préréglée pour que les paramètres par défaut conviennent à une majorité d'installations.
Contrôler et adapter uniquement les paramètres suivants :

Paramètre	SPL	SPH	H	TUNE
Description	Limite inférieure de consigne sous laquelle la chaudière risque de condenser	Température maximale de service dans la chaudière	Pente de la courbe chauffe	Adaptation automatique des paramètres PID de la régulation
Valeur préconisée	45°C	75/95°C	--	--
Remarque	Se reporter à la documentation de la chaudière pour affiner ce paramètre	Se reporter à la documentation de la chaudière pour affiner ce paramètre	Se reporter aux prescriptions locales	Ne pas utiliser cette fonction lorsque l'écart angulaire entre les cames ST1 et ST2 du servomoteur est inférieur à 35°

ℹ Pour tout renseignement supplémentaire concernant le réglage et les fonctionnalités du RWF40, on se reportera à la notice ci-jointe.

Pour accéder aux paramètres de la régulation procéder comme suit :

- Appuyer plus de 2 secondes sur la touche PGM pour accéder au mode du niveau opérateur.
- Appuyer plusieurs fois sur PGM pour accéder au paramètre à régler.
- Régler la valeur du paramètre à l'aide des touches ▲ et ▼.
- Quitter le mode du niveau opérateur en appuyant sur EXIT.

Contrôle et entretien

Contrôle de fonctionnement

Lors de la mise en service ou après une révision du brûleur, effectuer les contrôles suivants :

Tentative de démarrage, le robinet d'arrêt du gaz étant fermé et le contact du pressostat gaz étant ponté.	➡	A l'issue du temps de sécurité, le coffret de commande et de sécurité doit se mettre en sécurité. Le brûleur s'arrête.
En position de fonctionnement, le contact du pressostat gaz étant ponté, fermer le robinet d'arrêt gaz.	➡	Après disparition de la flamme, le coffret de commande et de sécurité doit se mettre en sécurité. Le brûleur s'arrête.
Pendant le fonctionnement, extraire le tuyau du pressostat d'air.	➡	Le coffret de commande se met en sécurité. Le brûleur s'arrête.
Ponter le contact du pressostat air avant le démarrage.	➡	Mise en sécurité du brûleur avant la fin de la préventilation.

Contrôles finaux

Démarrer le brûleur à plusieurs reprises et observer l'ordre de déroulement du programme sur le coffret de commande et de sécurité
Avant de quitter l'installation, l'installateur doit :

- S'assurer du bon fonctionnement des équipements de la chaudière et des thermostats.
- S'assurer du bon réglage des thermostats.
- Vérifier que l'ouverture d'amenée d'air neuf corresponde aux normes en vigueur.
- Remplir la fiche de contrôle au dos des instructions d'utilisation.
- Noter sur les instructions d'utilisation son nom et son numéro de téléphone.
- Attirer l'attention de l'utilisateur de l'installation sur les instructions d'utilisation qui accompagnent ce document, et en particulier sur le paragraphe "Brûleur est en sécurité".
- Remettre la notice d'utilisation à l'utilisateur.

Entretien du brûleur

Le brûleur et la chaudière doivent être vérifiés, **nettoyés et réglés au moins une fois par an**.
Ces opérations doivent être effectuées par un professionnel qualifié.

Procédure d'entretien

1. Démarrer le brûleur.
2. Effectuer les mesures de combustion et le contrôle de fonctionnement.
3. Noter les résultats de mesure sur la fiche de contrôle au dos des instructions d'utilisation.
4. Couper l'interrupteur principal de l'installation de chauffage et déconnecter le brûleur de l'installation électrique.
5. Contrôler l'état de la chambre de combustion et des circuits de fumées. Faire effectuer le ramonage, si nécessaire.
6. Désassembler et nettoyer tous les composants du brûleur.
7. Remplacer les pièces défectueuses.
8. Mettre le brûleur en position de fonctionnement.
9. Contrôler les connexions électriques sur le brûleur.
10. Contrôler l'étanchéité de tous les raccords gaz.
11. Enclencher l'interrupteur principal de l'installation de chauffage et régler le brûleur.
12. Réaliser les mesures de combustion (chaudière en état de service).
13. Noter les résultats des mesures effectuées et le matériel remplacé sur la fiche de contrôle au dos des instructions d'utilisation.
14. Effectuer un contrôle final de fonctionnement et les contrôles finaux.

Légende

A10	Coffret de commande et de sécurité	**ST4**	
A20	Régulation RWF 40	**STB**	Thermostat de sécurité
B1	Sonde d'ionisation	**SQ1**	Servomoteur régulation d'air
H1	Voyant défaut brûleur déporté	**T11**	Transformateur d'allumage
M1	Moteur turbine	**X1**	Connecteur 7 pôles (Raccordement du brûleur à la chaudière)
P1	Compteur horaire Allure 1	**X2**	Connecteur 4 pôles (Raccordement du brûleur à la chaudière)
P2	Compteur horaire Allure 2	**X3**	Connecteur 3 pôles (Raccordement électrique de l'électrovanne)
S11	Pressostat air	**X4**	Connecteur 5 pôles (Alimentation séparée)
S12	Pressostat gaz	**X5**	Connecteur 2 pôles
ST1	Thermostat allure 1	**Y0**	Electrovanne de sécurité
ST2	Thermostat allure 2 / Régulation	**Y1**	Electrovanne gaz
ST3	Sonde de température de départ		

1 OES 350 GE

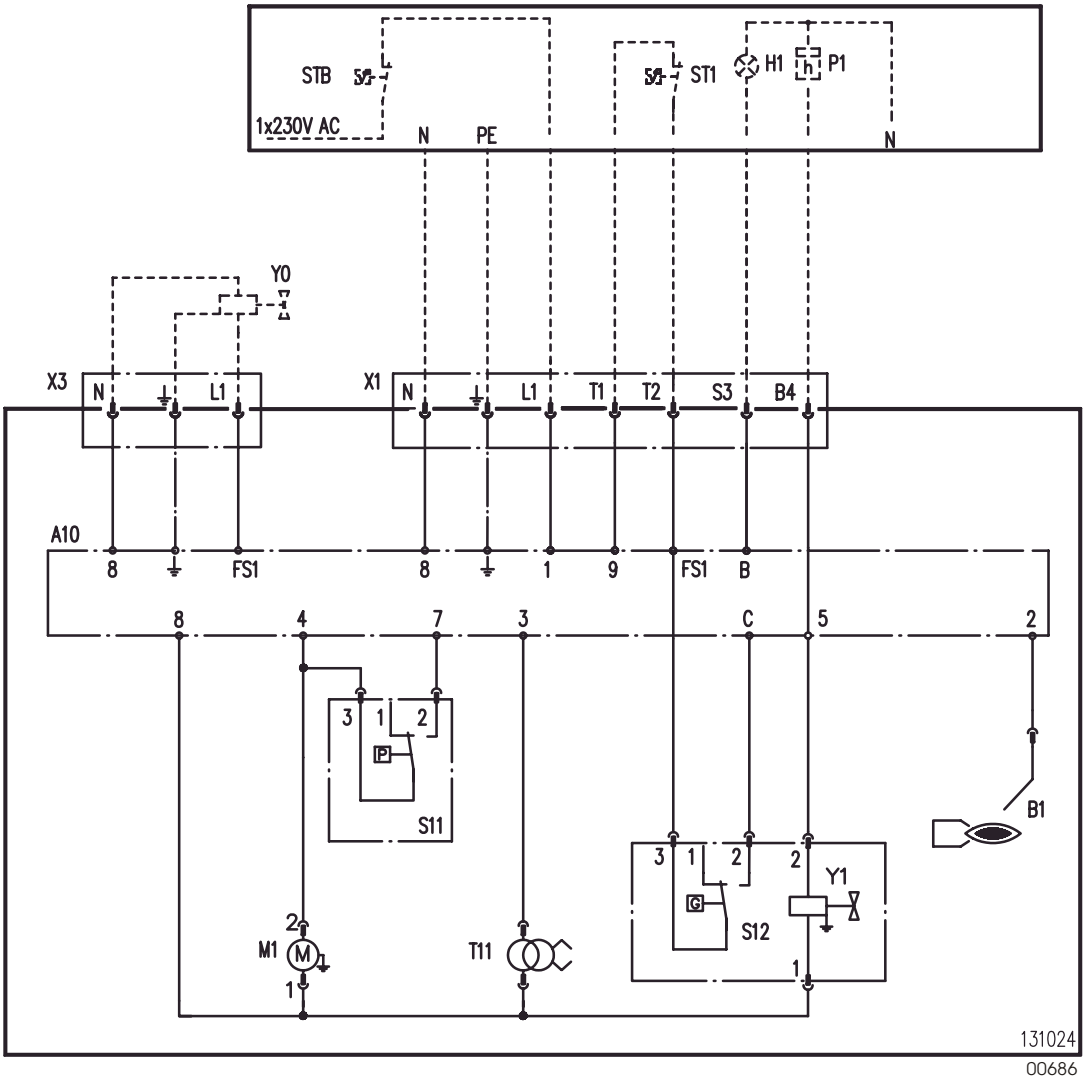

2 OES 352 GI / OES 353 GI

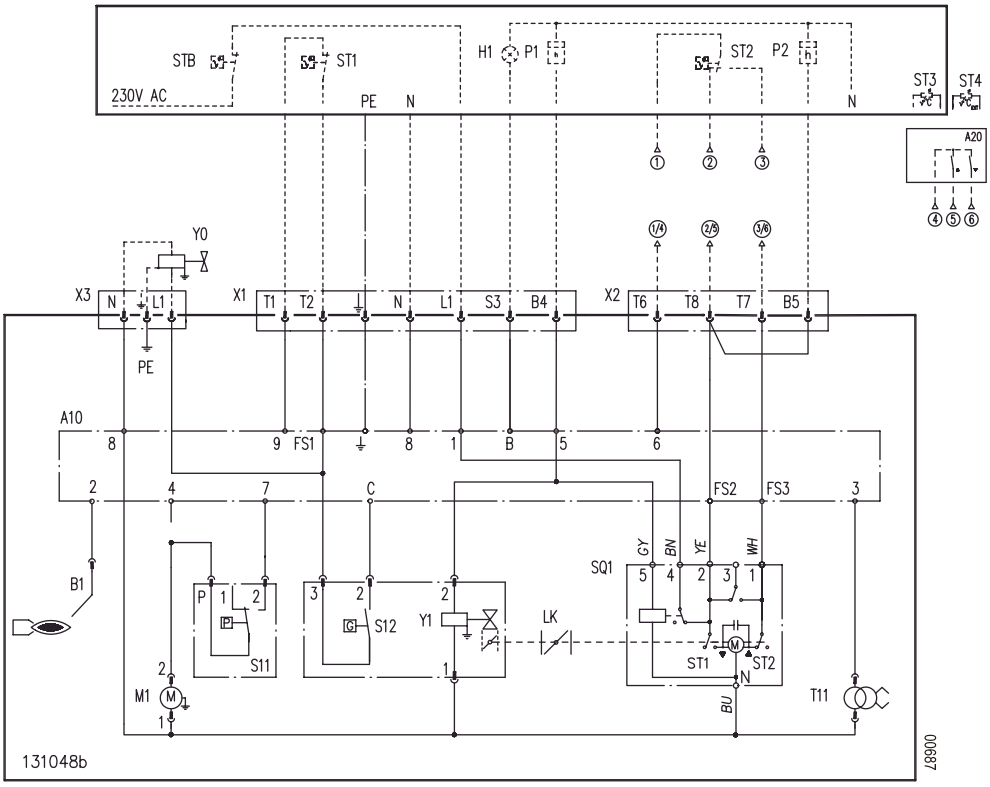

3 OES 355 GI

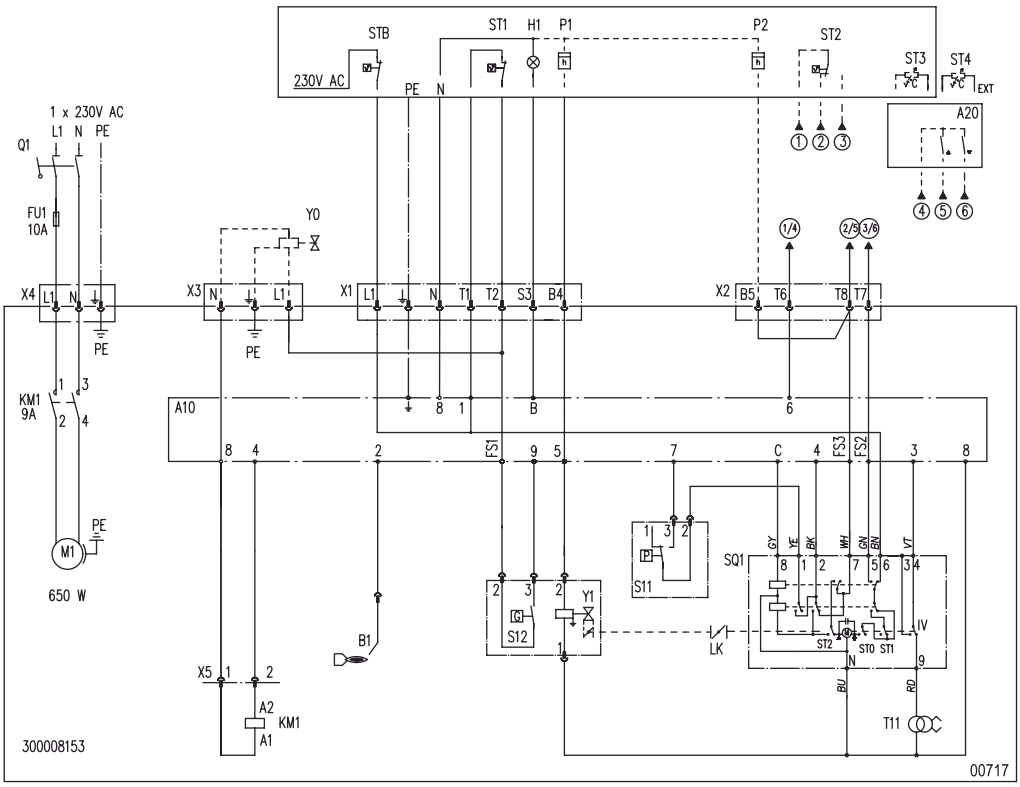

Incidents de fonctionnement

Avant toute intervention, le professionnel doit effectuer les contrôles suivants :

- La chaudière et le brûleur sont-ils sous tension (voyant allumé, thermostat de sécurité enclenché)?
- La régulation ou le thermostat chaudière sont-ils en demande de chaleur (mettre en demande)?
- L'alimentation en gaz est-elle assurée?
- Le circuit de fumées est-il en état de permettre une bonne combustion (Date du dernier nettoyage)?

Défauts	Causes probables	Remède
Le coffret de commande et de sécurité reste en sécurité après le 1er réarmement, ou refuse d'accomplir son cycle.	✘ Coffret de sécurité défectueux	➪ Remplacer le coffret de commande et de sécurité
Coffret de commande et de sécurité en attente dès la mise sous tension.	✘ Vanne d'arrivée gaz fermée.	➪ Ouvrir la ou les vannes gaz.
	✘ Pressostat gaz mal réglé ou défectueux.	➪ Régler ou remplacer.
Moteur ne tourne pas	✘ Moteur débranché	➪ Brancher
	✘ Fil du condensateur déconnecté	➪ Brancher le fil
	✘ Condensateur défectueux	➪ Remplacer
	✘ Moteur grillé ou grippé	➪ Remplacer
	✘ Turbine coincée	➪ Nettoyer ou remplacer
	✘ Alimentation séparée débranchée (Seulement pour OES 355 GI)	➪ Brancher
Brûleur en attente après une courte période de fonctionnement.	✘ Pressostat gaz mal réglé ou défectueux.	➪ Régler.
	✘ Chute de pression gaz amont au moment de l'allumage.	➪ Vérifier si le diamètre de la tuyauterie est correct. ➪ Vérifier la pression du poste de détente. ➪ Vérifier l'état du filtre gaz, le nettoyer. ➪ Aviser le distributeur de gaz si nécessaire.
Coffret de commande en sécurité durant la préventilation	✘ Pressostat air défectueux	➪ Remplacer le pressostat air
	✘ Tube de liaison de prise de pression au pressostat bouché ou débranché	➪ Démonter le tube et le nettoyer ou le brancher
	✘ Coffret de sécurité défectueux	➪ Remplacer
Le brûleur ne s'allume pas et passe en sécurité.	✘ Air dans la conduite gaz.	➪ Purger la conduite d'arrivée gaz.
	✘ Transformateur d'allumage défectueux.	➪ Remplacer le transformateur d'allumage.
	✘ Electrodes d'allumage à la masse ou mal positionnées.	➪ Régler ou remplacer.
	✘ Câble HT débranché ou coupé.	➪ Brancher ou remplacer.
	✘ Vanne défectueuse, débranchée ou mauvais contact dans le câblage.	➪ Remplacer ou brancher.
	✘ Mauvais mélange gaz/air.	➪ Régler la vanne, le volet d'air.
	✘ Câble raccordement vanne débranché.	➪ Brancher.
	✘ Mauvais contact au niveau du coffret de commande et de sécurité.	➪ Vérifier les contacts entre le coffret de commande et les électrodes.
	✘ Coffret de sécurité défectueux.	➪ Remplacer.
Le brûleur s'allume et passe en sécurité	✘ Phase et neutre inversés	➪ Brancher phase et neutre
	✘ Electrode d'ionisation mal réglée ou défectueuse	➪ Régler ou remplacer
	✘ Mauvaise masse générale	➪ Contrôler les fils de terre
	✘ Mauvaise combustion	➪ Régler la combustion
	✘ Coffret de sécurité défectueux	➪ Remplacer
Le brûleur passe en sécurité en cours de marche (passage d'allure).	✘ Sonde d'ionisation mal réglée.	➪ Régler.
	✘ Mauvais accrochage de la flamme.	➪ Modifier réglage brûleur.
	✘ Mauvaise combustion.	➪ Réglage de la combustion.
	✘ Coffret de sécurité défectueux.	➪ Régler ou remplacer.
Le brûleur ne s'arrête pas.	✘ Organes régulateur (thermostat chaudière - pressostat...) raccordés aux bornes "thermostat" ne coupent pas.	➪ Vérifier les réglages et remplacer éventuellement.
	✘ Coffret de sécurité défectueux.	➪ Remplacer.
Brûleur en sécurité ou à l'arrêt.	✘ Diamètre de la rampe non conforme en fonction de la nature et de la pression de distribution gaz.	➪ Remplacer la rampe par le modèle approprié. ➪ Vérifier la pression du poste de détente. ➪ Vérifier l'état du filtre gaz, le nettoyer. ➪ Vérifier le diamètre des tuyauteries gaz. ➪ Aviser le distributeur de gaz si nécessaire.
Le brûleur fonctionne par à-coups.	✘ Mauvais mélange gaz/air.	➪ Agir sur le réglage du volet d'air.
	✘ Mauvais accrochage de la flamme.	➪ Agir sur le réglage du volet d'air. ➪ Agir sur le réglage de la rampe gaz.
	✘ Tenir compte de la pression foyer.	➪ Utiliser le set de raccordement pression foyer chaudière / pression foyer rampe gaz.
Après un arrêt le brûleur ne redémarre pas.	✘ Organe de régulation non enclenché.	➪ Vérifier les réglages.
	✘ Asservissement pompe chauffage ou extracteur de tirage disjoncté.	➪ Vérifier les réglages. ➪ Remplacer éventuellement.
	✘ Aquastat de sécurité à réarmement disjoncté.	➪ Réarmer.
Le brûleur ne passe pas en 2ème allure	✘ Thermostat chaudière mal réglé ou défectueux ou connexion 2ème allure mal faite.	➪ Régler, connecter ou remplacer.
	✘ Servomoteur bloqué ou défectueux.	➪ Déplacer manuellement le servomoteur entre les deux positions de réglages, si pas d'amélioration, le remplacer.
	✘ Coffret de sécurité défectueux.	➪ Remplacer.
Brûleur passe directement en 2ème allure	✘ Erreur de câblage.	➪ Vérifier.
	✘ Coffret de sécurité défectueux.	➪ Remplacer.

Pièces de rechange - OES 350 G - 300007551-002-F

Pour commander une pièce de rechange, indiquer le numéro de référence situé en face du repère désiré.

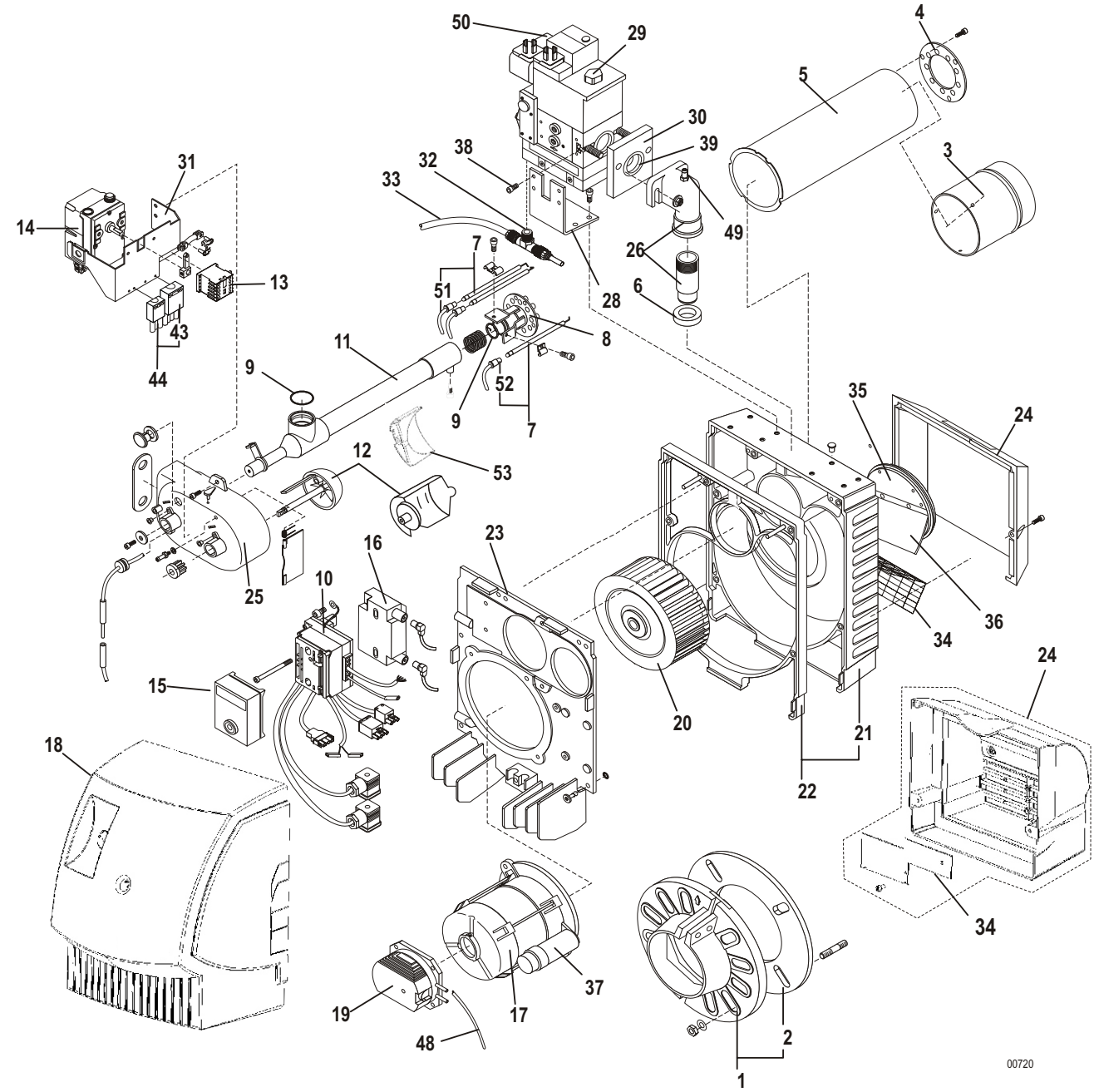

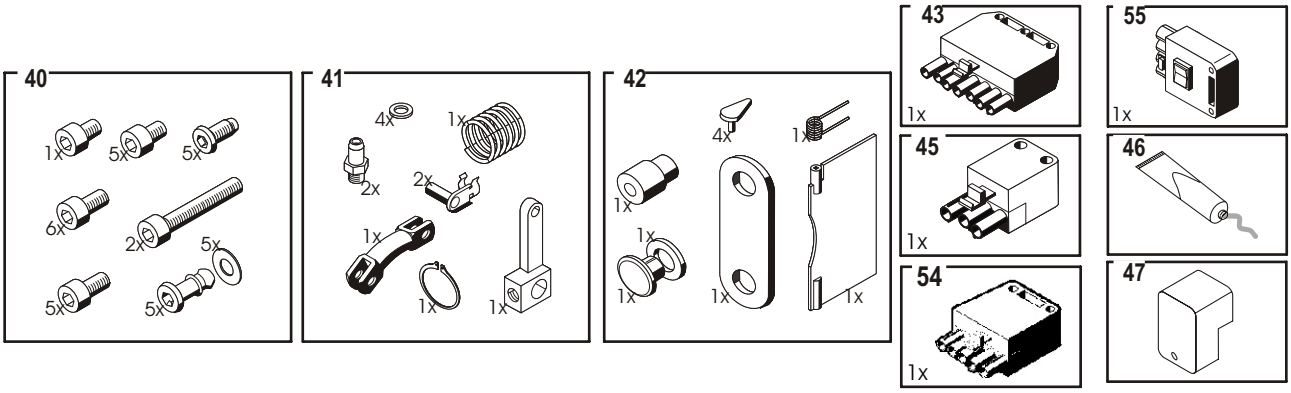

Rep	Désignation	Référence	Modèles
1	Matériel de fixation Ø120	111942	
2	Joint 120	140993	
3	Tube flamme Ø120	104994	
4	Injecteur air	104996	OES 352 GE - OES 352 GI
		104997	OES 353 GE - OES 353 GI
		104998	OES 355 GI
5	Tube intermédiaire court	104715	OES 352 GE - OES 353 GE OES 352 GI - OES 353 GI
	Tube intermédiaire long	300008093	OES 355 GI
6	Joints	104728	
7	Electrodes d'allumage et sonde d'ionisation.Câble sonde d'ionisation et câbles d'allumage.	105965	OES 352 GE - OES 353 GE OES 352 GI - OES 353 GI
		200005390	OES 355 GI
8	Diffuseur multibuses Gaz naturel	105000	OES 352 GE - OES 352 GI
		105001	OES 353 GE - OES 353 GI
		300008372	OES 355 GI
	Diffuseur multibuses Propane	200005840	OES 352 GI
		200005841	OES 353 GI
9	Joints toriques	104690	
10	Socle avec câblage	131025	OES 352 GE, OES 353 GE
		131091	OES 352 GI - OES 353 GI
		200005396	OES 355 GI
11	Ligne gaz courte complète	104692	OES 352 GE - OES 353 GE OES 352 GI - OES 353 GI
	Ligne gaz longue complète	200005392	OES 355 GI
12	Cône	103531	OES 352 GE - OES 353 GE OES 352 GI - OES 353 GI
	Volet d'air	200003730	OES 355 GI
13	Contacteur	130441	OES 355 GI
14	Servomoteur	131103	OES 352 GI - OES 353 GI
		200005398	OES 355 GI
15	Coffret de commande et de sécurité	131090	OES 352 GE - OES 353 GE OES 352 GI - OES 353 GI
		130820	OES 355 GI
16	Transformateur d'allumage	130260	
17	Moteur 380W	103312	OES 352 GE - OES 353 GE OES 352 GI - OES 353 GI
	Moteur 650W	130501	OES 355 GI
18	Capot	200003732	
19	Pressostat air	131086	OES 352 GE - OES 353 GE
		105828	OES 352 GI - OES 353 GI
20	Turbine 180 x 70	300013151	OES 352 GE, OES 353 GE OES 352 GI - OES 353 GI
	Turbine 180 x 90	300013152	OES 355 GI
21	Carcasse	105650	OES 352 GE - OES 353 GE OES 352 GI - OES 353 GI
22	Carcasse et module	300008012	OES 355 GI
23	Platine porte-composants	105412	OES 352 GI - OES 353 GI
		200003715	OES 355 GI
24	Caisson d'air	102656	OES 352 GE - OES 353 GE OES 352 GI - OES 353 GI
		200003736	OES 355 GI
25	Boitier d'air	105830	OES 352 GE - OES 353 GE OES 352 GI - OES 353 GI
		300008014	OES 355 GI
26	S/E bride	104538	OES 352 GE - OES 353 GE
	S/E bride	105731	OES 352 GI - OES 353 GI - OES 355 GI (300 mbar)
	S/E bride	105735	OES 355 GI (20 mbar)
28	Support de vanne MBVEF 407	105729	OES 352 GI - OES 353 GI OES 355 GI (300 mbar)
	Support de vanne MBVEF 412	105733	OES 355 GI (20 mbar)
	Support de vanne MBDLE 407	091518	OES 352 GE - OES 353 GE
29	Rampe gaz MBDLE 407	104718	OES 352 GE - OES 353 GE
	Rampe gaz MBVEF 407	105751	OES 352 GI
		300001879	OES 353 GI OES 355 GI (300 mbar)
	Rampe gaz MBVEF 412	105752	OES 355 GI (20 mbar)
30	Bride de raccordement MB-407	106108	OES 352 GE - OES 353 GE OES 352 GI - OES 353 GI OES 355 GI (300 mbar)
	Bride de raccordement MBVEF 412	106109	OES 355 GI (20 mbar)

Rep	Désignation	Référence	Modèles
31	Support capot + Servomoteur	108879	OES 352 GE - OES 353 GE OES 352 GI - OES 353 GI
	Support capot	200003751	OES 355 GI
	Support capot + Contacteur	200003731	OES 355 GI
32	Raccord T	105823	OES 350 GI
33	Flexible de prise de pression	085378	OES 350 GI
34	Grille de protection	105357	OES 352 GE - OES 353 GE OES 352 GI - OES 353 GI
	Opercule	200004610	OES 355 GI
35	Bride d'entrée d'air	102174	OES 352 GE - OES 353 GE OES 352 GI - OES 353 GI
		200003714	OES 355 GI
36	Duo-press®	103245	OES 352 GE - OES 352 GI
		102731	OES 353 GE - OES 353 GI
		103918	OES 355 GI
37	Condensateur pour moteur 380 W	105660	OES 352 GE - OES 353 GE OES 352 GI - OES 353 GI
	Condensateur pour moteur 650 W	105661	OES 355 GI
38	Jeu de vis autotaraudeuses pour rampe gaz	105833	
39	Joint torique 407	105846	OES 352 GE, OES 353 GE OES 352 GI - OES 353 GI OES 355 GI (300 mbar)
	Joint torique 412	105842	OES 355 GI (20 mbar)
40	Set visserie	105844	
41	Matériel spécial métal	106060	
42	Matériel spécial matière plastique	104696	
43	Connecteur 7 pôles	100180	
44	Connecteur 4 pôles	100182	OES 352 GE, OES 353 GE
45	Connecteur 3 pôles	104390	
46	Graisse hautes températures	104444	
47	Contrôleur d'étanchéité VPS 504	104729	Option
48	Tube de pression	078123	
49	Prise de pression	106108	
50	Pressostat gaz	105655	
51	Câbles d'allumage	105826	OES 352 GE, OES 353 GE OES 352 GI - OES 353 GI
		200004780	OES 355 GI
52	Câble sonde d'ionisation	105801	OES 352 GE, OES 353 GE OES 352 GI - OES 353 GI OES 355 GI
53	1/2 Sphère	300003773	OES 355 GI
54	Connecteur 5 pôles	072989	OES 355 GI
55	Interrupteur +/-	130716	Option OES 352 GI - OES 353 GI - OES 355 GI
-	Régulateur RWF40	131020	Option OES 355 GI
-	Raccordement : Rampe gaz / Foyer	106522	Option OES 352 GI - OES 353 GI - OES 355 GI
-	Fonctionnement avec brûleur 2 allures	131050	Option OES 352 GI - OES 353 GI - OES 355 GI
-	Robinet d'arrêt gaz + Bride 3/4"	105652	Option OES 352 GE - OES 353 GE OES 352 GI - OES 353 GI OES 355 GI (300 mbar)
	Robinet d'arrêt gaz + Bride 1"	105653	Option OES 355 GI (20 mbar)
-	Set protection différentielle	130710	Option
-	Terminal SATROPEN pour diagnostic rapide des pannes	130590	Option
-	Module insonorisant	106446	Option

OERTLI THERMIQUE S.A.S.

www.oertli.fr

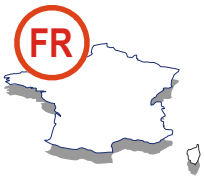

Direction des Ventes France
Z.I. de Vieux-Thann
2, avenue Josué Heilmann • B.P. 50018
F-68801 Thann Cedex
03 89 37 00 84
03 89 37 32 74

Assistance Technique PRO
03 89 37 69 32
03 89 37 69 33
03 89 37 69 34
03 89 37 69 35
assistance.technique@oertli.fr

OERTLI ROHLEDER WÄRMETECHNIK GmbH

www.oertli.de

Raiffeisenstraße 3
D-71696 MÖGLINGEN
07141 24 54 0
07141 24 54 88
info@oertli.de

OERTLI DISTRIBUTION BELGIQUE N.V. S.A.

Www.oertli.be

Park Ragheno
Dellingstraat 34
B-2800 MECHELEN
015 - 45 18 30
015 - 45 18 34
info@oertli.be

WALTER MEIER (Klima Schweiz) AG

www.waltermeier.com

Bahnstrasse 24
CH-8603 SCHWERZENBACH
+41 (0) 44 806 44 24
ServiceLine +41 (0) 800 846 846
+41 (0) 44 806 44 25
ch.klima@waltermeier.com

WALTER MEIER (Climat Suisse) S.A.

www.waltermeier.com

Z.I. de la Veyre, St-Légier
CH-1800 VEVEY 1
+41 (0) 21 943 02 22
ServiceLine +41 (0) 800 846 846
+41 (0) 21 943 02 33
ch.climat@waltermeier.com

CE
0085

© Droits d'auteur

Toutes les informations techniques contenues dans la présente notice ainsi que les dessins et schémas électriques sont notre propriété et ne peuvent être reproduits sans notre autorisation écrite préalable.

Sous réserve de modifications.

10/2008

OERTLI THERMIQUE SAS
Z.I. de Vieux-Thann - B.P. 50018
2, avenue Josué Heilmann
F - 68801 Thann Cédex